AUTRES COUPES CIRCULAIRES

Bague rainuree Type QNB pour lame rasoir

➔ empilable pour blocage axial

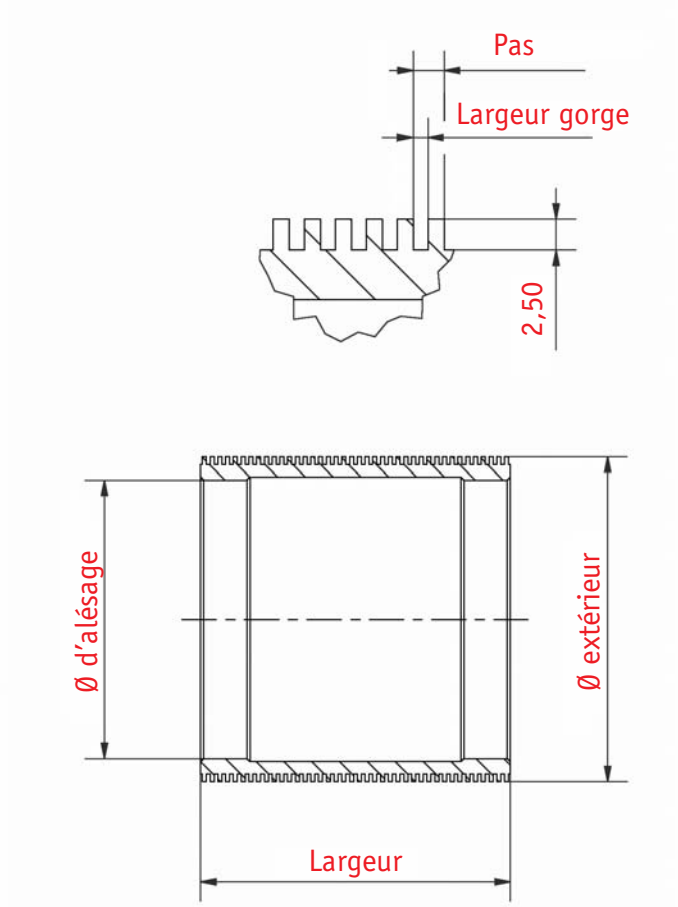

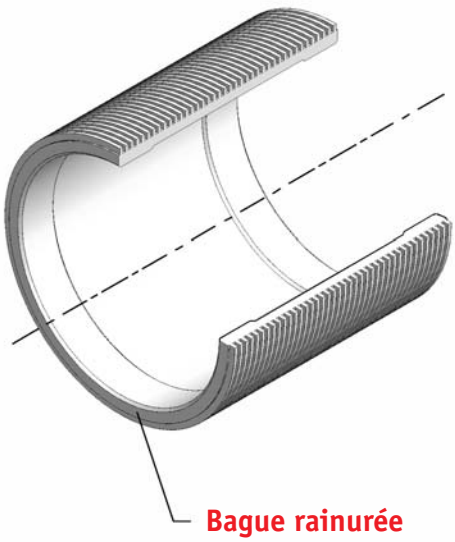

Ø Extérieur	80	105	150	150	160	190	290	390		
Ø Alésage	60	90	100	120	130	160	260	350		

Exemple de commande: Type – Ø extérieur x Ø d'alésage x largeur / pas / largeur gorge – matière
QNB – 150 x 120 x 100 / 2 / 1 – LWS

Pas ≥ 1 mm / **Largeur gorge** ≥ 0,5 mm
Pas standard 2 mm / **Largeur gorge standard** 1 mm

Largeurs standards et tolérance: 50 / 100 $^{-0,05}$
Matières standards: LWS, ALU

Dimensions et matières spéciales sur demande

Sous réserve de modifications

01.10

WILHELM BILSTEIN GmbH & Co. KG
Kölner Str. 27-29 Tel. +49 (0) 22 06 / 60 06-0 verkauf@bilstein.net
D-51491 Overath Fax +49 (0) 22 06 / 60 06-29/-49 www.bilstein.net